Orange Seven, ul. Kasprowicza 15, 41-503 Chorzów
tel. 32/ 249 06 38, fax 32/ 241 29 51, tel. kom. +48 605 227 040, tel. kom. +48 505 657 795, e-mail: biuro@orangeseven.pl

Instalacje

SIECI GAZOWE

SIECI WODOCIĄGOWE
SKŁADY „KROPELEK"

SIECI KANALIZACYJNE
SKŁADY „PECEFAŁ"

SIECI CIEPŁOWNICZE

DROGOWNICTWO
SKŁADY „ŻELIWIARZ"

1. 185. I. CENNIK PODSTAWOWY SIECI GAZOWE

KUREK KULOWY W KOŁNIERZOWY WK7A KARTA A

EDYCJA I 2012. STAN NA DZIEŃ 2012.11.01

WK7a

DN40 – DN200

KUREK KULOWY KOŁNIERZOWY

FLANGED BALL VALVE

ШАРОВОЙ КРАН ФЛАНЦЕВЫЙ

Zastosowanie / Application / Применение

Woda, powietrze oraz inne płyny grupy 2 wg Dyrektywy 97/23/WE / Water, air and other fluids in group 2 according to Directive 97/23/EC / Вода, воздух и другие среды группы 2 согласно Директиве 97/23/EC

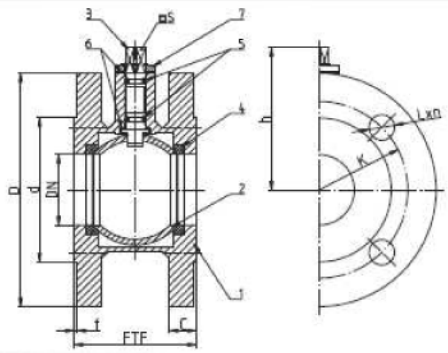

Tabela wymiarowa / Dimensions / Размеры

DN	PS [bar]	FTF [mm]	D [mm]	d [mm]	C [mm]	f [mm]	K [mm]	L [mm]	n [szt]	h [mm]	S [mm]	Kvs [m³/h]	Waga [kg]	M [Nm]
40	16	77	150	88	18	3	110	18	4	86	11	104,7	4,8	24
50	16	86	165	102	19	3	125	18	4	94,5	11	153,8	6,1	34
65	16	106	185	122	20	3	145	18	4	110	14	370,5	8,5	56
80	16	121	200	138	20	3	160	18	8	116,5	14	419,8	10	136
100	16	150	220	158	22	3	180	18	8	141,5	17	654,4	15	241
125	16	180	250	188	22	3	210	18	8	158,5	17	1022	22	368
150[R]	16	200	285	212	24	3	240	22	8	185,5	22	1473	34	677
200[R]	16	262[1]	340	268	26	3	295	22	12	229	22	2617	54	1479

Kołnierze przyłączeniowe wg / Flanged connections acc. to / Фланцы согласно: PN-EN 1092-1:2001.
Powierzchnia uszczelniająca kołnierzy: typ B. / Flange facing type B. / Уплотнительная поверхность фланцев: тип B.
M - Maksymalny moment otwarcia kulki kulowej / Maximal opening torque / Максимальный крутящий момент
[1] - podczas zamknięcia kula wychodzi poza długość zwrotu / When closed the ball protrudes outside the valve outline / В закрытом положении шар выступает за поверхность фланцев
R - konstrukcja jednolitna / one-piece construction / единственная конструкция

EFAR

INFORMACJE TECHNICZNE ORAZ WYCENY INWESTYCYJNE U NASZYCH DORADCÓW

TAŚMY I FOLIE BUDOWLANE

TAŚMY I FOLIE OPAKOWANIOWE

MATERIAŁY IZOLUJĄCE I USZCZELNIAJĄCE

SYSTEMY DOCIEPLEŃ BUDYNKÓW

BEZPIECZEŃSTWO I HIGIENA PRACY

Chemia

Kropelek:
kontakt bezpośredni: +48 505 657 795

magazyn dla dostaw 114SIW: ul. Handlowa 2, 41-807 Zabrze
sklad.kropelek.zabrze@orangeseven.pl

Pecefał:
kontakt bezpośredni: +48 505 657 795

magazyn dla dostaw 114SIK: ul. Handlowa 2, 41-807 Zabrze
sklad.pecefal.zabrze@orangeseven.pl

Żeliwiarz:
kontakt bezpośredni: +48 505 657 795

magazyn dla dostaw 111SID: ul. Cegielnia Murcki 5, 40-749 Katowice
sklad.zeliwiarz.katowice@orangeseven.pl

Instalacje:
kontakt bezpośredni: +48 605 227 040

magazyn dla dostaw 110I: ul. Kościuszki 227, 40-600 Katowice
magazyn.instalacje.katowice@orangeseven.pl

magazyn dla dostaw 210I: ul. Zakliki z Mydlnik 16, 30-198 Kraków
magazyn.instalacje.krakow@orangeseven.pl

Chemia:
kontakt bezpośredni: +48 605 227 040

magazyn dla dostaw 110C: ul. Śląska 88, 40-742 Katowice
magazyn.chemia.katowice@orangeseven.pl

Adres do korespondencji i fakturowania: Orange Seven, ul. Opolskiego 1/21, 41-500 Chorzów

NIP: 627-102-81-14 **REGON:** 271-573-094 **KONTO:** ING Bank Śląski 38 1050 1214 1000 0023 1908 1341, Kredyt Bank 48 1500 1894 1218 9001 9487 0000

Pozostałe dane kontaktowe dostępne na portalu firmowym